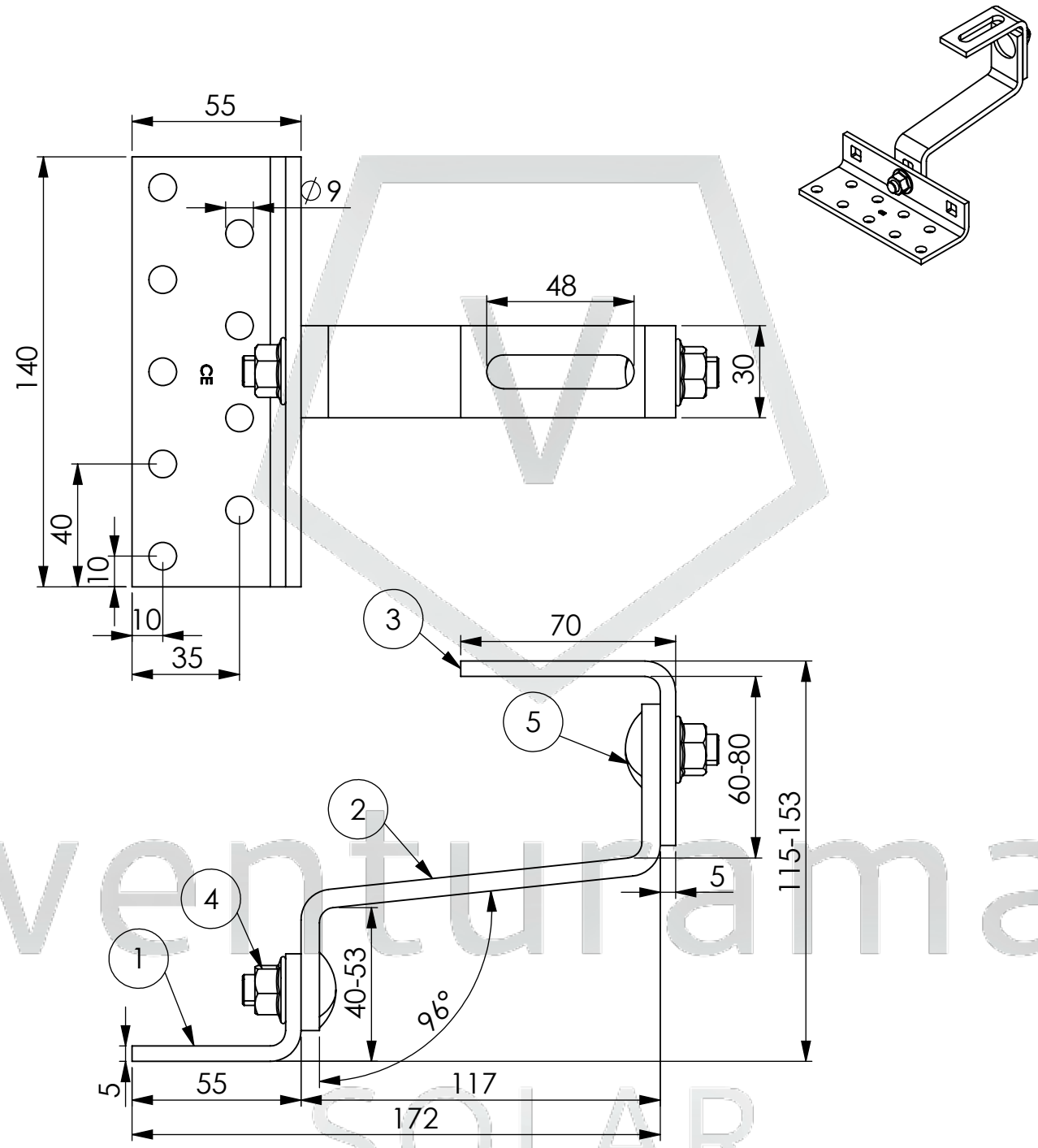

POS-NR.	BENENNUNG	BESCHREIBUNG	MENGE
1	K000169_Grundplatte 80x5x140mm; 1.4016	K000169	1
2	K000147_Mittelteil 30x6x197mm; 1.4016	K000147	1
3	K000148_oberer Winkel_30x5x123mm; 1.4016	K000148	1
4	Sechskantmutter M10 DIN 6923	N000250	2
5	Flachrundschraube M10x25 DIN 603	N000251	2

venturama SOLAR

Schutzvermerk ISO 16016
Weitergabe sowie Vervielfältigung dieses Dokuments, Verwertung und Mitteilung seines Inhalts sind verboten, soweit nicht ausdrücklich gestattet. Zuwiderhandlungen verpflichten zu Schadenersatz. Alle Rechte für den Fall der Patent-, Gebrauchsmuster- oder Geschmacksmustereintragung vorbehalten.

	Datum	Name
Erst.	16.02.2022	A.L.
Freig.		

Allgemeintoleranzen
DIN ISO 2768 - c

Maßstab 1:2
Gewicht:0,790kg
Ansicht ISO 128
Material:1.4016

Benennung
Mittellastdachhaken 3fach-verstellbar in 1.4016

Artikelnummer
1370857

Revision
01

Blatt
1 von 1

A4